Тех. Бр. 16/2023

ЕЛАБОРАТ ЗА ПОСТАВУВАЊЕ НА УРБАНА ОПРЕМА

НА ДЕЛ ОД КП 4454/1, КО ШТИП 3, ОПШТИНА ШТИП

Ул: Пиринска

ОПШТИНА ШТИП

ФАЗА - А / АРХИТЕКТОНСКИ ПРОЕКТ

Септември 2023

СОДРЖИНА

ОПШТ ДЕЛ

- Општи податоци
- Работен тим
- ДРД Образец
- Лиценца за проектирање
- Решение за назначување на проектант
- Овластување на проектант

ФАЗА - А / Архитектонски проект

Текстуален дел

- Проектна задача
- Технички опис
- Предмер

Графички дел

- Постојна состојба
- Постојна состојба – анализа на површини
- Планирана состојба – анализа на површини
- Градежна основа

ОПШТ ДЕЛ

Место:	Дел од КП 4454/1, ул. Пиринска
Инвеститор:	Општина Штип
Предмет:	Елаборат за урбана опрема
Извршител:	ЈП "Стипион 2011" - Штип
Адреса:	"Васил Главинов" 4б
Телефон:	393-878; 385-878
Е - маил:	jpstipion@yahoo.com
Овластен проектант:	диа Викторија Атанасова
Фаза:	Архитектура
Технички број:	16/2023
Датум на изработка:	Септември 2023

РАБОТЕН ТИМ:

Фаза АРХИТЕКТУРА

дипл.инж.арх. Викторија Атанасова

ЈП "СТИПИОН 2011" - Штип

Директор
Панче Стефановски

____

Број: 0809-50/150720230003079

Датум и време: 19.7.2023 г. 12:59:22

П О Т В Р Д А

за регистрирана дејност

ТЕКОВНИ ПОДАТОЦИ ЗА СУБЈЕКТОТ	
ЕМБС:	6746705
Назив:	Јавно претпријатие за одржување на улици и патишта и други комунално-услужни дејности СТИПИОН 2011 Штип
Седиште:	ВАСИЛ ГЛАВИНОВ бр.4-Б/ ШТИП, ШТИП

ПОДАТОЦИ ЗА РЕГИСТРИРАНА ДЕЈНОСТ	
Предмет на работење:	Не е регистрирана општа клаузула за бизнис
Приоритетна дејност/ главна приходна шифра:	42.11 - Изградба на патишта и автопати
Други дејности во внатрешниот промет:	41.20 - Изградба на станбени и нестанбени згради 43.11 - Уривање 43.12 - Подготвителни работи на градилиште 43.21 - Електроинсталатерски работи 49.31 - Градски и приградски патнички копнен транспорт 49.39 - Друг патнички копнен транспорт, неспомнат на друго место 52.21 - Услужни дејности поврзани со копнениот превоз 68.32 - Управување со недвижен имот со хонорар или врз база на договор 71.11 - Архитектонски дејности 71.12 - Инженерство и со него поврзано техничко советување 71.20 - Техничко испитување и анализа
Евидентирани дејности во надворешниот промет:	Нема
Одобренија, дозволи, лиценци, согласности:	Одлука на Совет на Општина Штип бр.07-892/1 од 31.01.2013 година за давање согласност на одлуката на Управниот одбор на ЈП за измена и дополнување на Статутот на ЈП, бр. 02-64-8/2 од 31.10.2012 година

Правна поука: Против овој реален акт може да се изјави приговор до Централниот регистар на Република Северна Македонија во рок од 8 дена од денот на приемот.

Изготвил:

Светлана Торова

Овластено лице:

Јулија Левкова

Република Северна Македонија
МИНИСТЕРСТВО ЗА ТРАНСПОРТ И ВРСКИ

Врз основа на член 38 став (1) и член 16 став (3) од Законот за градење („Службен весник на Република Македонија“ бр. 130/09, 124/10, 18/11, 36/11, 54/11, 13/12, 144/12, 25/13, 79/13, 137/13, 163/13, 27/14, 28/14, 42/14, 115/14, 149/14, 187/14, 44/15, 129/15, 217/15, 226/15, 30/16, 31/16, 39/16, 71/16, 132/16, 35/18, 64/18, 168/18, 244/19 и 18/20), Министерството за транспорт и врски издава

Л И Ц Е Н Ц А Б
ЗА ПРОЕКТИРАЊЕ НА ГРАДБИ ОД ВТОРА КАТЕГОРИЈА

на

Јавно претпријатие за одржување на улици и патишта и други комунално-услужни дејности СТИПИОН 2011 Штип

(назив, седиште, адреса и ЕМБС на правното лице)

ВАСИЛ ГЛАВИНОВ бр.4-Б/ Штип, Штип
ЕМБС: 6746705

ЛИЦЕНЦАТА Е СО ВАЖНОСТ ДО 03.04.2027 година

Број П.663/Б
03.04.2020 година
(ден, месец и година на издавање)

МИНИСТЕР
Горан Сугарески

Врз основа на член 17 став (1) од законот за градење на РМ, а во врска со изработка на проектната документација од истиот закон и согласно стручната подготовка на лицата за изработка на проектната документација, ЈП Стипион 2011 Штип го дава следното:

РЕШЕНИЕ

ЗА ОДРЕДУВАЊЕ НА ОВЛАСТЕН ПРОЕКТАНТ, за изработка на **Елаборат за урбана опрема на дел од КП 4454/1, КО Штип 3, Општина Штип.**

За изработка на **Елаборат за урбана опрема на дел од КП 4454/1, КО Штип 3, Општина Штип**, се одредува **дипл.инж. арх. Викторија Атанасова** со овластување **бр.1.1818**

– ФАЗА: АРХИТЕКТОНСКИ ПРОЕКТ **„А“**

Одреденото лице ги исполнува условите во поглед на стручната подготовка и пракса за да може да изработуваат ваков вид на техничка документација.

ЈП "Стипион 2011" - Штип

Директор:

Панче Стефановски

____

Република Северна Македонија
КОМОРА НА ОВЛАСТЕНИ АРХИТЕКТИ
И ОВЛАСТЕНИ ИНЖЕНЕРИ

Врз основа на член 17 став 3 од Законот за градење „Службен весник на Република Македонија“ бр.70/2013-пречистен текст, 79/2013, 137/2013, 163/2013, 27/2014, 28/2014, 42/2014, 115/2014, 149/2014, 187/2014, 44/2015, 129/2015, 217/2015, 226/2015, 30/2016, 31/2016 , 39/2016, 71/2016 и 132/2016, 35/2018, 64/2018, 168/2018, 244/2019, 18/2020), Комората на овластени архитекти и овластени инженери издава

ОВЛАСТУВАЊЕ Б

ЗА ИЗРАБОТКА НА ПРОЕКТНА ДОКУМЕНТАЦИЈА

од

АРХИТЕКТУРА

на

ВИКТОРИЈА АТАНАСОВА

дипломиран инженер архитект (NQF VII_1)

со подмирување на членарината за секоја тековна година
овластувањето важи до 31.05.2028 год.

Број: 1.1818

Издадено на: 01.06.2023 год.

Претседател на
Комората на овластени архитекти
и овластени инженери

М-р Кристинка Радевски
дипл.инж.арх.

ТЕКСТУАЛЕН ДЕЛ

ТЕХНИЧКИ ОПИС

I.ОПШТИ ИНФОРМАЦИИ

1. Вовед
2. Локација и урбанистички услови
3. Функција и конструкција

1.ВОВЕД

Предмет на овој проект е изработка на елаборат за уредување на површина за поставување на урбана опрема односно поставување на летниковец и клупи на јавно прометна површина. Како основна цел за изработка на овој проект се јавува потребата за подобрување на условите за живеење во околните згради. Подигање на свеста за заштита и нега на природата кај пошироката јавност и унапредување на социјалната свест кај граѓаните. Овој дел ќе се збогати со планирање на партерно уредување со што ќе се заокружи намената на целиот овој дел и ќе му се даде посебен акцент на овој простор. Главен акцент на овој елаборат се става на заштита на животната средина и користење на материјали кои ќе бидат во функција на одржлив развој.

2.ЛОКАЦИЈА

Локацијата е одбрана така што треба да се даде предност на развој и разубавување на помали јавни површини кои служат како предворја на станбените згради. Површината која ќе се уредува се наоѓа на дел од КП 4454/1, КО Штип 3 на ул.Пиринска. На дадената локација постојат лимени гаражи кои треба да се дислоцираат за изведба на парковското уредување. Површината која е предмет на уредување изнесува 858м2.

3. ФУНКЦИЈА И КОНСТРУКЦИЈА

Целта на уредувањето на овој т.н. „џебен парк“ е поставување на урбана опрема и воедно оплеменување на просторот околу истото со расчистување на просторот од грмушки и отпадоци. Целта на проектот е да се оформи катче кое ќе претставува одмор за станарите преку еко дизајн и одржлив развој. Користени се еколошки материјали преку т.н. префабрикуван еко бетон (60/40/10см) кој има функција да не го попречи природното движење на дождовницата, односно природно понирање на дождовната вода преку отворите за поставување на трева.

Потребно е да се оформи катче за социјализација, преку поставување на клупи меѓу кои ќе бидат посадени високостеблести дрвја, кои се поставени на ситна камена ризла оформена како патека. До детското игралиште е поставен летниковец од дрвена конструкција со покрив од зелена шиндра. Поставена е патека која води до влезот на зградата. Страните на патеката ќе се изведат со градинарски рабници 19/50/6cm во сива боја прицвстени во подлога од бетон. Поставувањето на павер

елементите ќе биде на подлога од сепариран песок Д=5-6cm врз тампон Д=12-15cm (предходно извалиран), со бочни падови од 0,5% со цел да се одводнува атмосферската вода кон зеленилото.Сите овие содржини се пропратени со парковски клупи со потпирачка и корпи за отпадоци.

Изготвил:
Викторија Атанасова

ПРОЕКТНА ЗАДАЧА

За изготвување на елаборат за поставување на урбана опрема за детски игралишта на дел од КП 4454/1, Штип 3, Општина Штип

Инвеститор: Општина Штип

Да се пристапи кон изработка на елаборат за поставување на урбана опрема со опремување на подлога за поставување на истите. Потребно е да се постават еколошки материјали во паркот околу зградите, односно да се постави летниковец, клупи и сето тоа да биде пошумено со високостеблести дрвја. Цел на овој предмет е и уредување на паркот, односно да се обрати внимание за поставување на материјали кои се овозможуваат одржлив развој и се еколошки како поставување на еко бетон, со исполна со хумус и трева, поставување на павер елементи на пристапен пат до зградите и озеленување на површина со садење на високи и нискостеблести растенија. Поради осврнување кон социјализацијата на граѓаните на општината потребно е да се постави летниковец изработен од дрво, прицврстен на бетонска подлога и покриен со шиндра.

Инвеститор
Општина Штип

Градоначалник
Иван Јорданов

ПРЕДМЕР ПРЕСМЕТКА

УРЕДУВАЊЕ НА ПАРК

Место: **Ул. Пиринска**
КП 4454/1 КО Штип 3 - Општина Штип

Инвеститор: Општина Штип

1. ПРИПРЕМНИ РАБОТИ

1.1.	Припремање на градилиште, организирање на затворен/заграден простор за одлагање на градежен материјал и алат	п			5.000,00	=			
1.2.	Размерување и околчување на новопроектираните пешачки стази, летниковци	м1	154,00	x	100,00	=			
	ВКУПНО ПРИПРЕМНИ РАБОТИ:								

2. ЗЕМЈАНИ РАБОТИ

2.1.	Машински ископ на хумус во слој од 25см, рамнење, нивелирање и расчистување на локацијата како припрема за изведување на стази од павер елементи (бекатон) и растер бекатон летниковци, клупи и сл.	м2	650,00	x	60,00	=			
2.2.	Ископ на земја со длабочина од 30см од 50см, за темелење на рабници за оформување на пешачки стази, површини како и за темелење на летниковци, клупи, корпи и сл.								
	- рачен ископ 20%	м3	6,16	x	560,00	=			
	- машински ископ 80% (со мал липкер)	м3	25,00	x	290,00	=			
2.3.	Набавка, насипување и набивање на толченик/чакал за тампонски слој со д=20-30см, комплет со валирање, за пешачката патека каде ќе се поплочува со павер елементи (бекатон), како и за бетонска платформа за летниковецот	м3	61,00	x	1.800,00	=			
2.4.	Набавка и насипување на ситен песок, во слој со д=5см, врз набиениот тампон од толченик, како подлога за павер елементите од кои ќе се изработи пешачката патека и еко бетон, комплет со рамнење. Во склоп на количината е пресметано и за фугирање на бекатонот	м3	11,00	x	1.600,00	=			
2.5.	Набавка, насипување и валирање на ситна ризла, слој со д=20см, како патека покрај клупи и подлога за екобетон	м3	53,00	x	1.400,00	=			
2.6.	Товарење и одвоз на ископаната земја на локација одредена од надлежните органи на оддалеченост до 3км	м3	206,00	x	390,00	=			
	ВКУПНО ЗЕМЈАНИ РАБОТИ:								

3. БЕТОНСКИ РАБОТИ

3.1.	Набавка, транспорт и поставување на бекатон рабници (градинарски) во сив тон, со димензии 19/50/6см, комплет со рачно мешање на бетон МБ20 за прицврстување, наменети за патеката како и за оформување на површините за детските игралишта и површината сп растер бехатон	м1	201,00	x	600,00	=			
3.2.	Набавка, транспорт и поставување на павер елементи (бекатон) во сив тон со димензии 9/19/6см врз претходно нанесените слоеви од песок и извалиран чакал, со фугирање со ситен песок чија колич. е пресметана во поз. 2.4. Како завршна фаза да се изврши набивање со вибрациона машина (пегла). По желба на инвеститорот бекатонот може да биде и во два тона - сив 80% со жолт 20%	м2	182,00	x	1.200,00	=			
3.3.	Набавка, транспорт и поставување на еко павер (растер бетон) во сив тон со димензии 60/40/10см врз претходно нанесените слоеви од песок и извалиран чакал. Како завршна фаза да се изврши насип со вибрациона машина (пегла). Просторот во отворите да биде исполнет со хумус и трева	м2	207,00	x	1.400,00	=			
3.4.	Бетонирање со МБ30 за темелни стопи за справи за детска игра, стопи за корпи за отпад, како и стопи за парковски клупи, со различни димензии во квадратни и правоаголни форми во зависност од димензиите на справите и другите реквизити, но дебелината на стопите да е мин. 50см	м3	2,00	x	8.000,00	=			
3.5.	сива боја, со поставување на бетонски темел пред првиот ред жардињери, со исполна и планирање на земја	бр	125,00	x	400,00	=			

ВКУПНО БЕТОНСКИ РАБОТИ:

4. ПАРТЕРНО УРЕДУВАЊЕ

4,1	Набавка, транспорт и монтирање на парковски клупи со метална конструкција и дрвени елементи за седење и потпирање, по спецификација со димензии 75/200/89см, комплет со бетонски стопи за прицврстување во зеленилото	бр	4,00	x	8.200,00	=	
4.2.	Набавка, транспорт и монтирање на парковски клупи со потпирачка, со метална конструкција и дрвени елементи	бр	6,00	x	7.200,00	=	
4.3.	Набавка, транспорт и монтирање на метални корпи за отпад	бр	4,00	x	3.000,00	=	
4.4.	Набавка, транспорт и монтирање на летниковец од дрвена конструкција, со покривка од зелена шиндра со подлога од битуменизирана хидроизолација врз даските од кровот, комплет со премази за заштита на дрво за дрвените елементи. Лесноармираните бетонски платформи се пресметани во поз. 3.3, а пикник клупите во поз. 4.1	бр	1,00	x	100.000,00	=	
4.5.	Орање, фрезирање, рамнење, сеење и валирање за озеленување на нови површини со трева (во површината е вклучена и патеката со Еко Павер)	м2	453,00	x	1.200,00	=	
4.6.	Набавка, транспорт и садење на високостеблести листопадни дрвја, од видот јавор	бр	38,00	x	3.000,00	=	
4.7.	Набавка, транспорт и садење на нискостеблести зимзелени дрвја, од видот туја	бр.	20,00	x	2.000,00	=	

ВКУПНО ПАРТЕРНО УРЕДУВАЊЕ:

Р Е К А П И Т У Л А Ц И Ј А

1. ПРИПРЕМНИ РАБОТИ	
2. ЗЕМЈАНИ РАБОТИ	
3. БЕТОНСКИ РАБОТИ	
4. ПАРТЕРНО УРЕДУВАЊЕ	
ВКУПНО:	
ДДВ:	
ВКУПНО СО ДДВ:	

***Напомена: Цените се проектантски**

ГРАФИЧКИ ДЕЛ

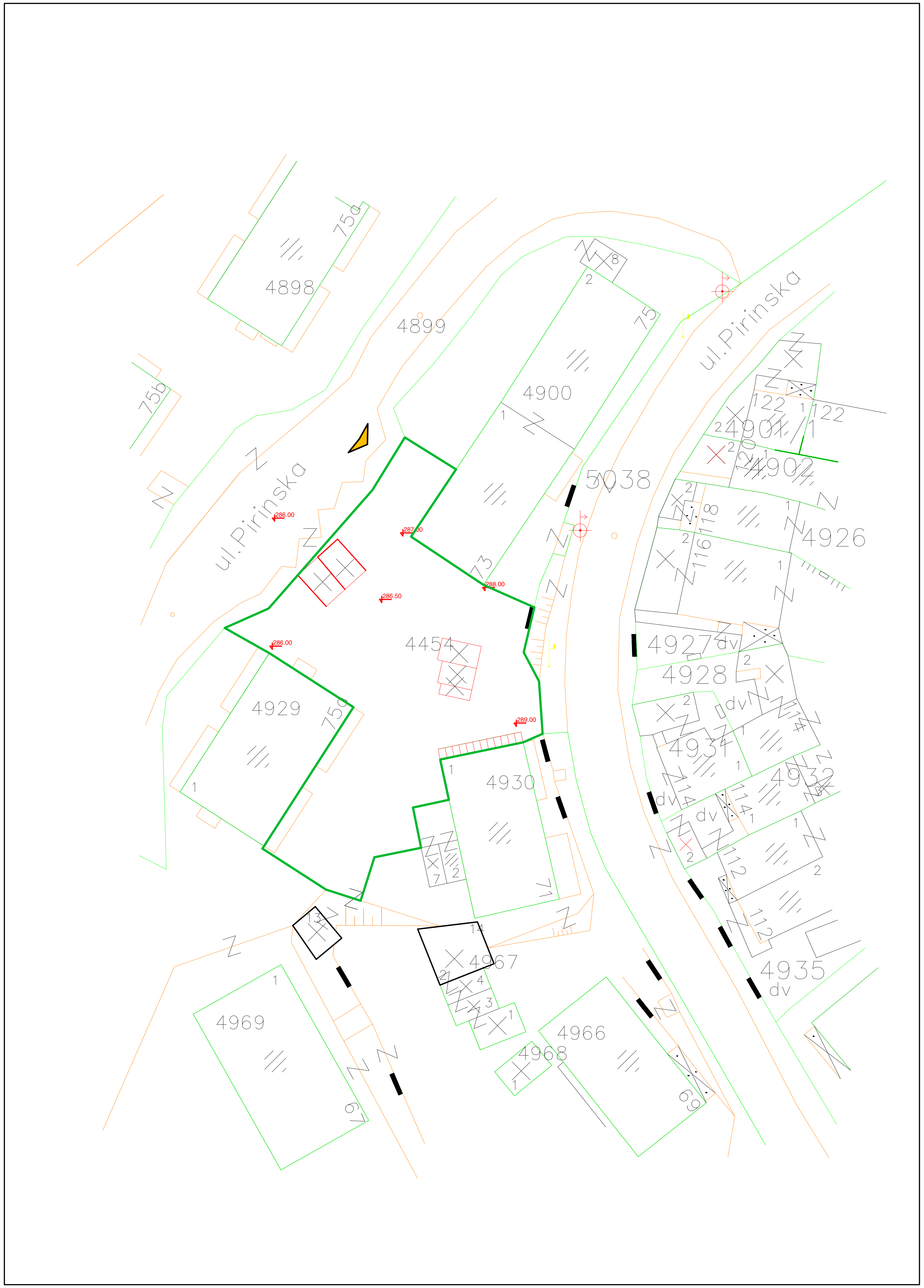

ЕЛАБОРАТ ЗА ПОСТАВУВАЊЕ НА УРБАНА ОПРЕМА

ул: Пиринска
Општина Штип
на КП 4454/1
КО Штип 3, ОПШТИНА ШТИП

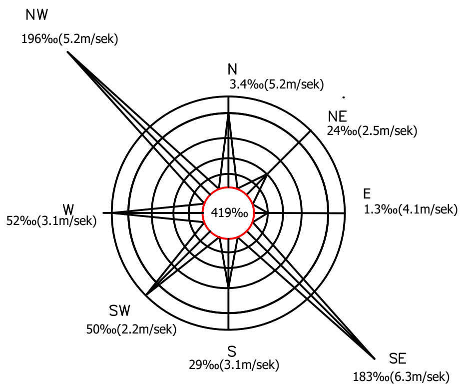

М = 1 : 500

ЛЕГЕНДА:

- опфат за уредување на парк 858м2
- лимени гаражи
- колско пешачки пристап

5 2.5 15 25m

ПОСТОЈНА СОСТОЈБА

- АНАЛИЗА НА ПОВРШИНИ -

Ј.П. "Стипион 2011"-ШТИП ул.Васил Главинов 4Б штип		**ТЕХ.БРОЈ** 16/2023 **ДАТА:** Септември 2023
НАРАЧАТЕЛ: ОПШТИНА ШТИП	**ОВЛАСТЕН ПРОЕКТАНТ:** дипл.инж.арх. Викторија Атанасова	**Овластување** бр.1.1818
ЕЛАБОРАТ ЗА УРБАНА ОПРЕМА на КП 4454/1 КО Штип 3 Општина Штип		
СОДРЖИНА: Постојна состојба **- АНАЛИЗА НА ПОВРАШИНИ -**	**ДИРЕКТОР:** Панче Стефановски	**лист бр.** 1
РАЗМЕР: Р=1:500		

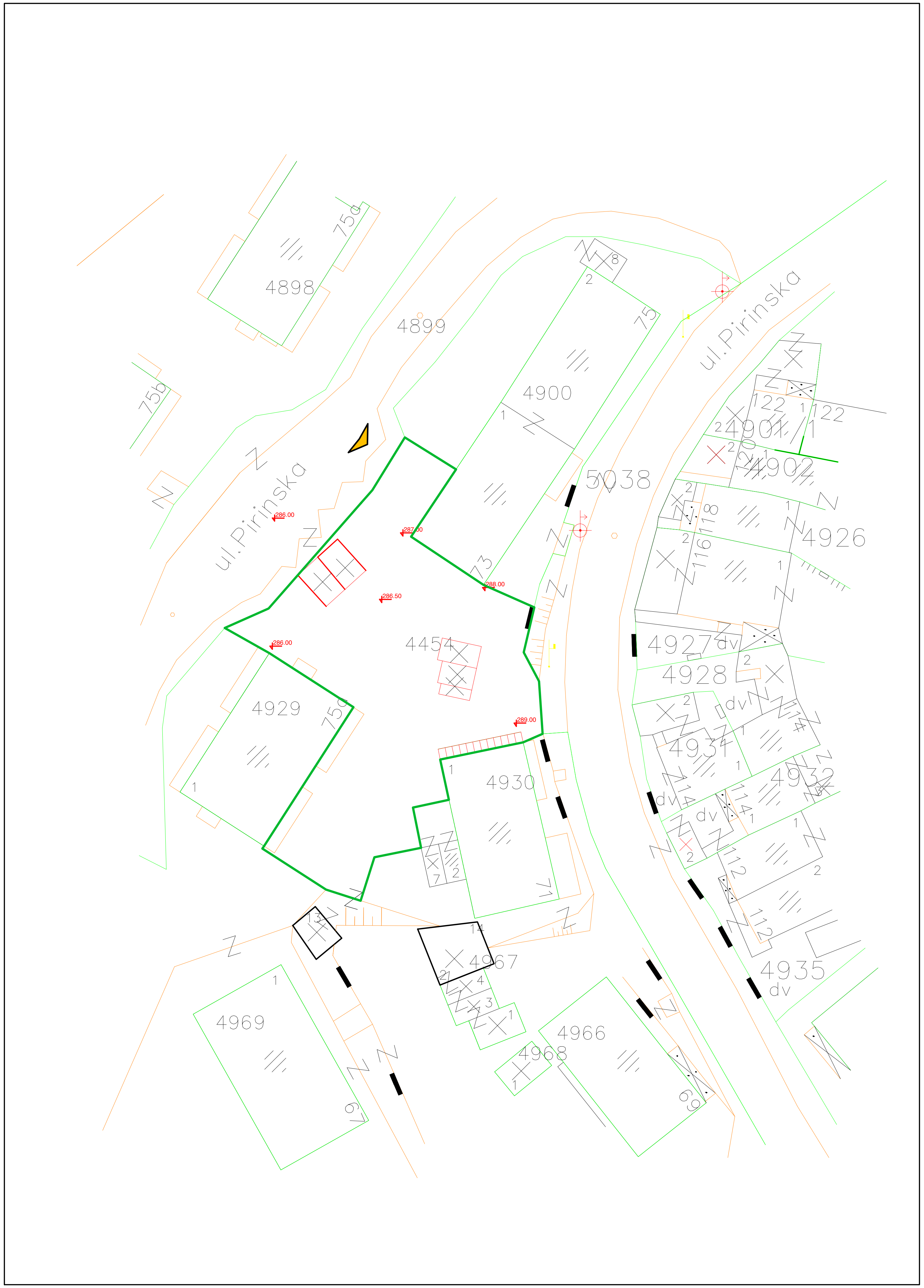

ЕЛАБОРАТ ЗА ПОСТАВУВАЊЕ НА УРБАНА ОПРЕМА

ул: Пиринска
Општина Штип
на КП 4454/1
КО Штип 3, ОПШТИНА ШТИП

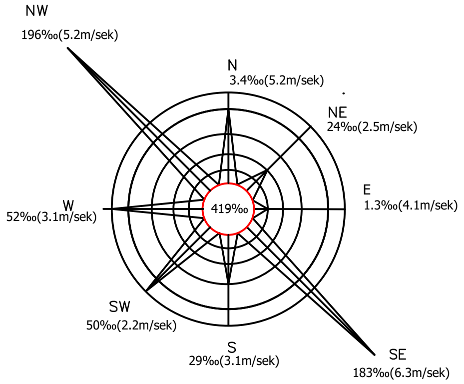

М = 1 : 500

ЛЕГЕНДА:

- опфат за уредување на парк 858м2
- лимени гаражи
- колско пешачки пристап

ПОСТОЈНА СОСТОЈБА

- АНАЛИЗА НА ПОВРШИНИ -

Ј.П. "Стипион 2011"-ШТИП
ул.Васил Главинов 4Б штип

ТЕХ.БРОЈ 16/2023

ДАТА: Септември 2023

НАРАЧАТЕЛ: ОПШТИНА ШТИП

ОВЛАСТЕН ПРОЕКТАНТ: дипл.инж.арх. Викторија Атанасова

Овластување бр.1.1818

ЕЛАБОРАТ ЗА УРБАНА ОПРЕМА
на КП 4454/1 КО Штип 3 Општина Штип

СОДРЖИНА: Постојна состојба
- АНАЛИЗА НА ПОВРАШИНИ -

ДИРЕКТОР: Панче Стефановски

лист бр. 2

РАЗМЕР: Р=1:500

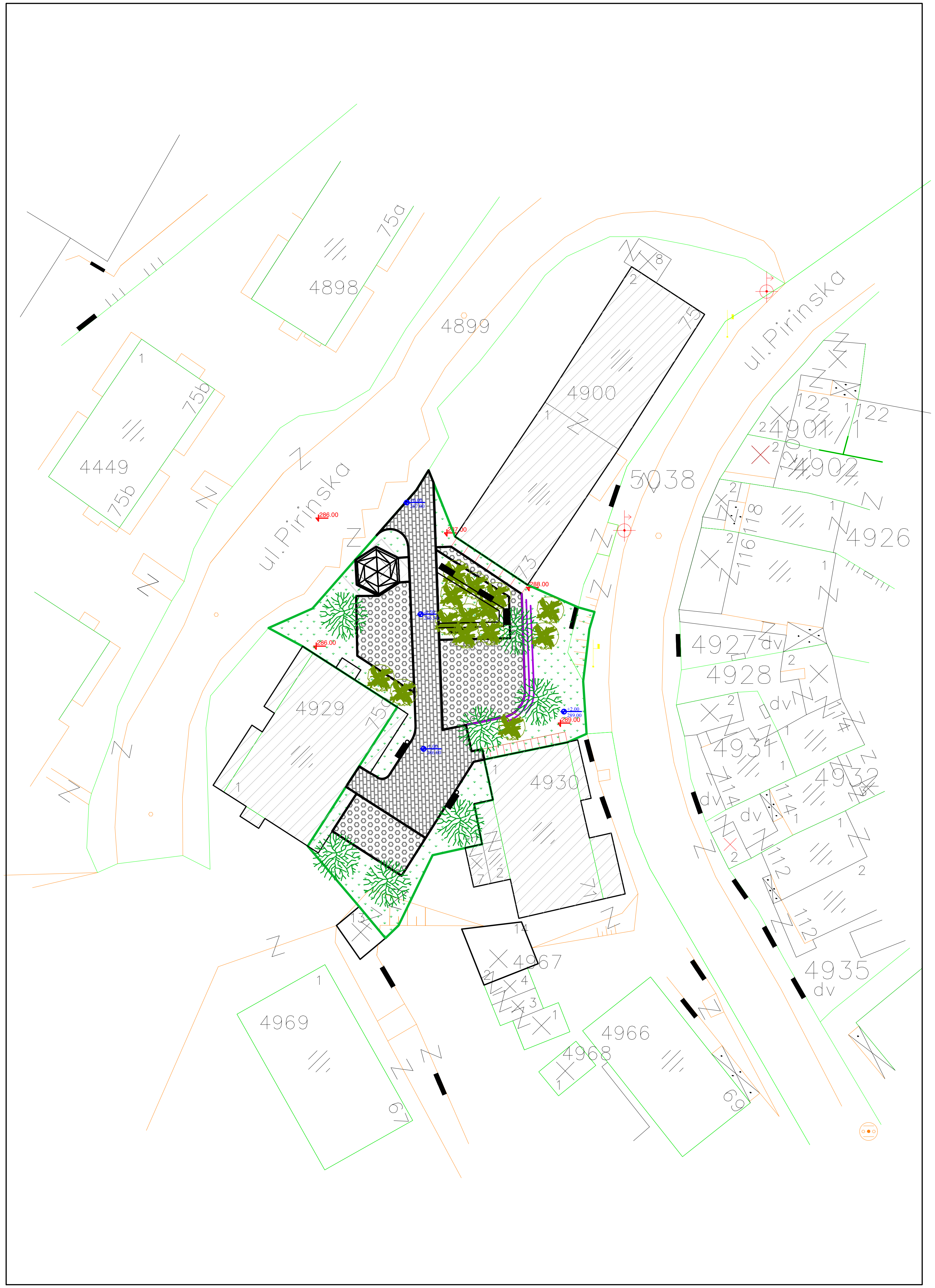

ЕЛАБОРАТ ЗА ПОСТАВУВАЊЕ НА УРБАНА ОПРЕМА

ул: Пиринска
Општина Штип
на КП 4454/1
КО Штип 3, ОПШТИНА ШТИП

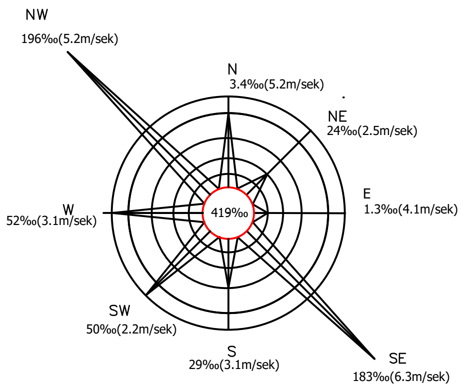

М = 1 : 500

ЛЕГЕНДА:

- опфат за уредување на парк - 858м2
- летниковец
- површина од бехаот
- површина од еко - бетон
- високо и ниско зеленило

ПРОЕКТИРАНА СОСТОЈБА

- АНАЛИЗА НА ПОВРАШИНИ -

	Ј.П. "Стипион 2011"-ШТИП ул.Васил Главинов 4Б штип	**ТЕХ.БРОЈ** 16/2023 **ДАТА:** Септември 2023
НАРАЧАТЕЛ: ОПШТИНА ШТИП	**ОВЛАСТЕН ПРОЕКТАНТ:** дипл.инж.арх. Викторија Атанасова	**Овластување** бр.1.1818
ЕЛАБОРАТ ЗА УРБАНА ОПРЕМА на КП 4454/1 КО Штип 3 Општина Штип		
СОДРЖИНА: Проектирана состојба **- АНАЛИЗА НА ПОВРАШИНИ -**	**ДИРЕКТОР:** Панче Стефановски	**лист бр.** 3
РАЗМЕР: Р=1:500		

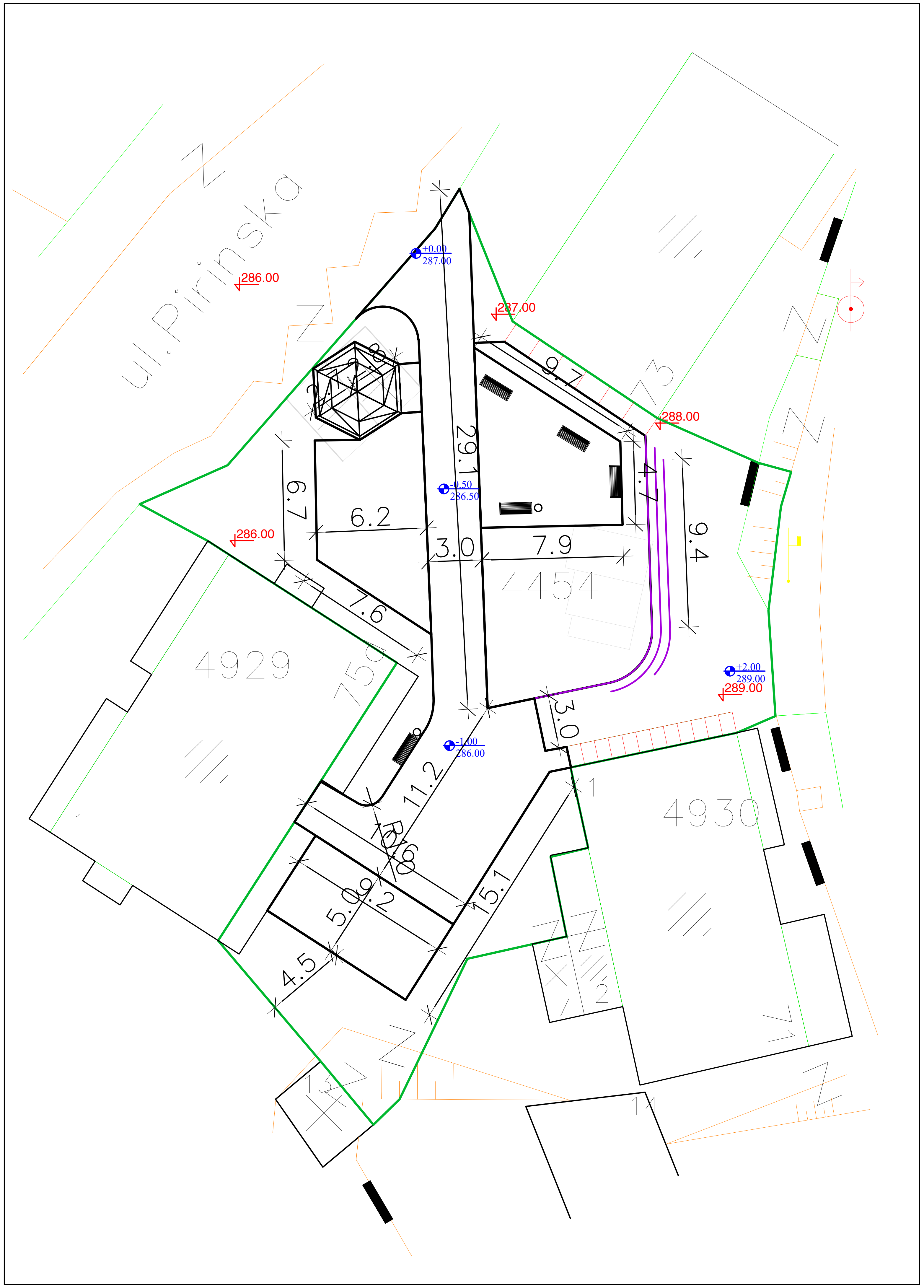

ЕЛАБОРАТ ЗА ПОСТАВУВАЊЕ НА УРБАНА ОПРЕМА

ул: Пиринска
Општина Штип
на КП 4454/1
КО Штип 3, ОПШТИНА ШТИП

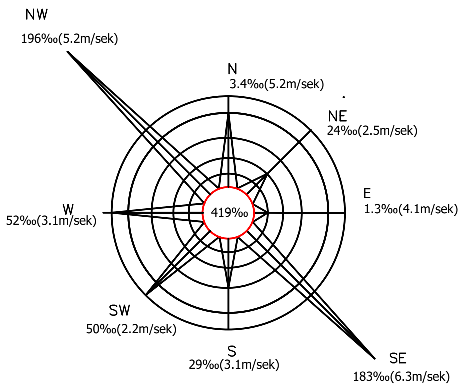

М = 1 : 250

ЛЕГЕНДА:

- опфат за уредување на парк - 858м2
- летниковец

ПРОЕКТИРАНА СОСТОЈБА

- ГРАДЕЖНА ОСНОВА -

Ј.П. "Стипион 2011"-ШТИП ул.Васил Главинов 4Б штип		**ТЕХ.БРОЈ** 16/2023 **ДАТА:** Септември 2023
НАРАЧАТЕЛ: ОПШТИНА ШТИП	**ОВЛАСТЕН ПРОЕКТАНТ:** дипл.инж.арх. Викторија Атанасова	**Овластување** бр.1.1818
ЕЛАБОРАТ ЗА УРБАНА ОПРЕМА на КП 4454/1 КО Штип 3 Општина Штип		
СОДРЖИНА: Проектирана состојба - **ГРАДЕЖНА ОСНОВА** -	**ДИРЕКТОР:** Панче Стефановски	**лист бр.** 4
РАЗМЕР: Р=1:250		

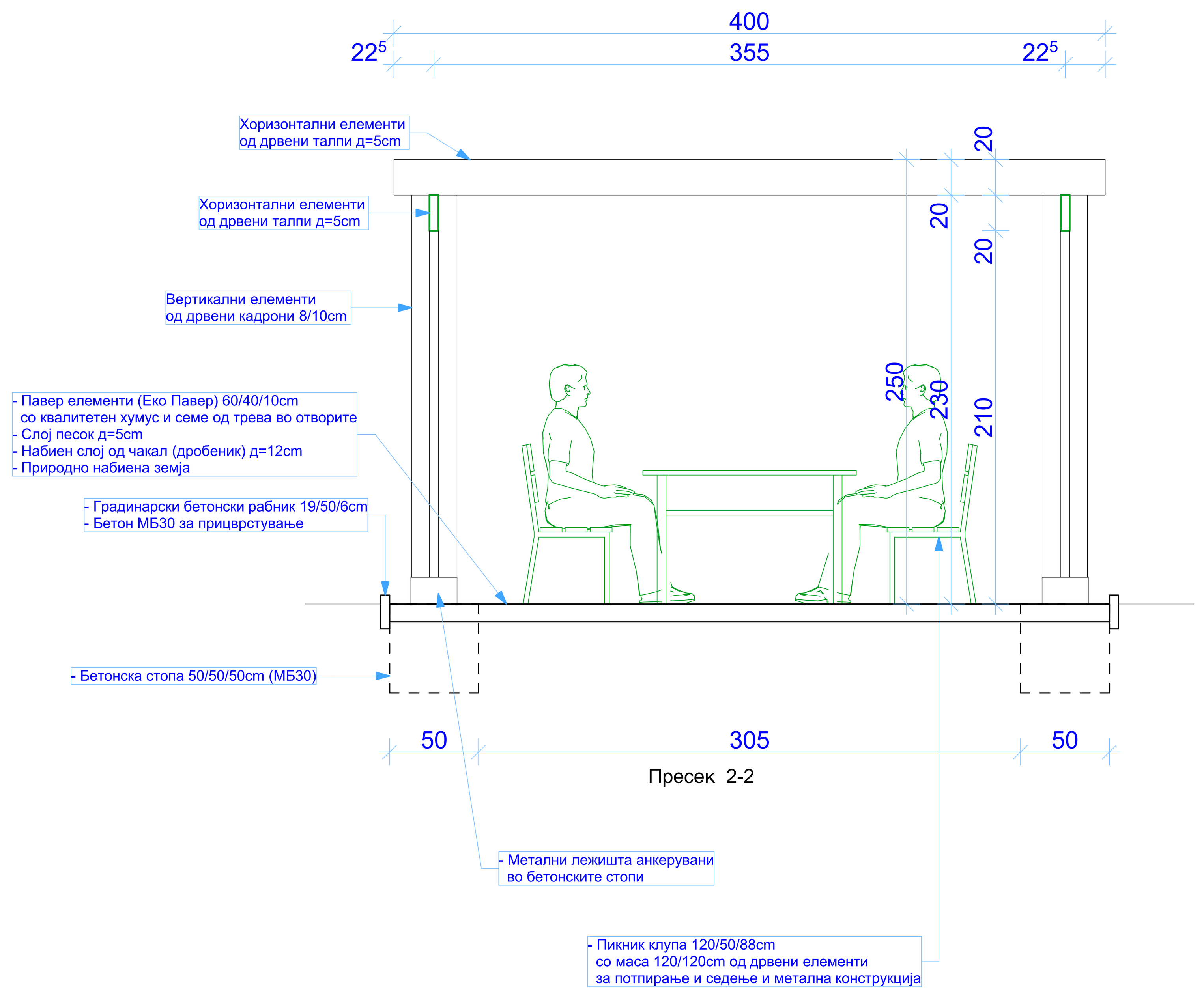

Пресек 2-2

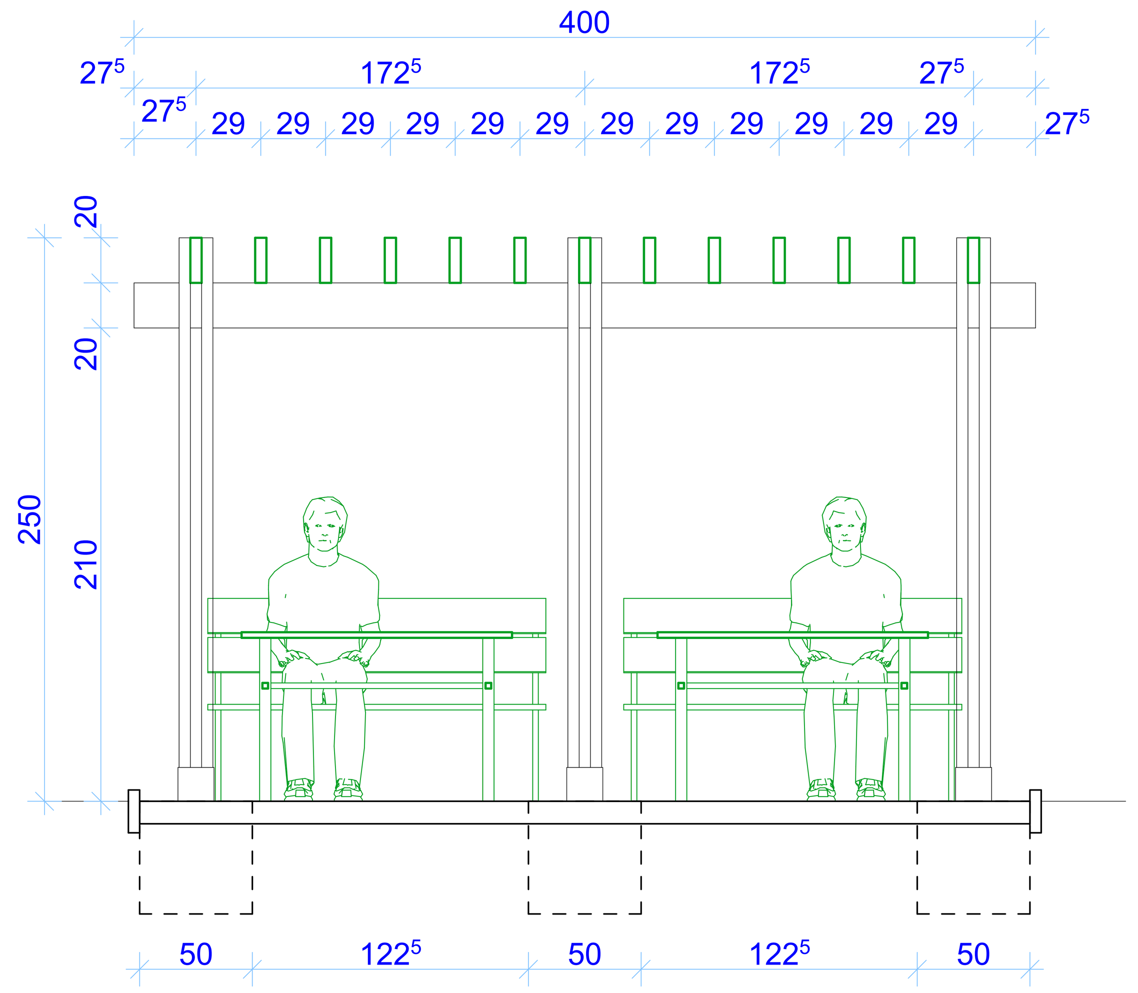

Пресек 1-1

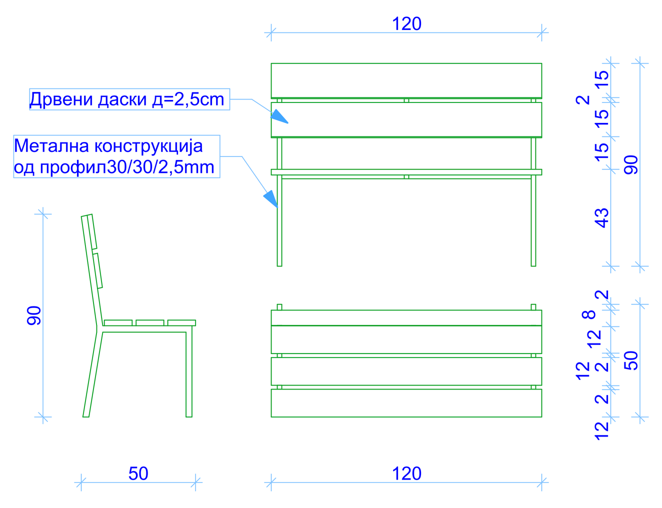

Спецификација на клупа

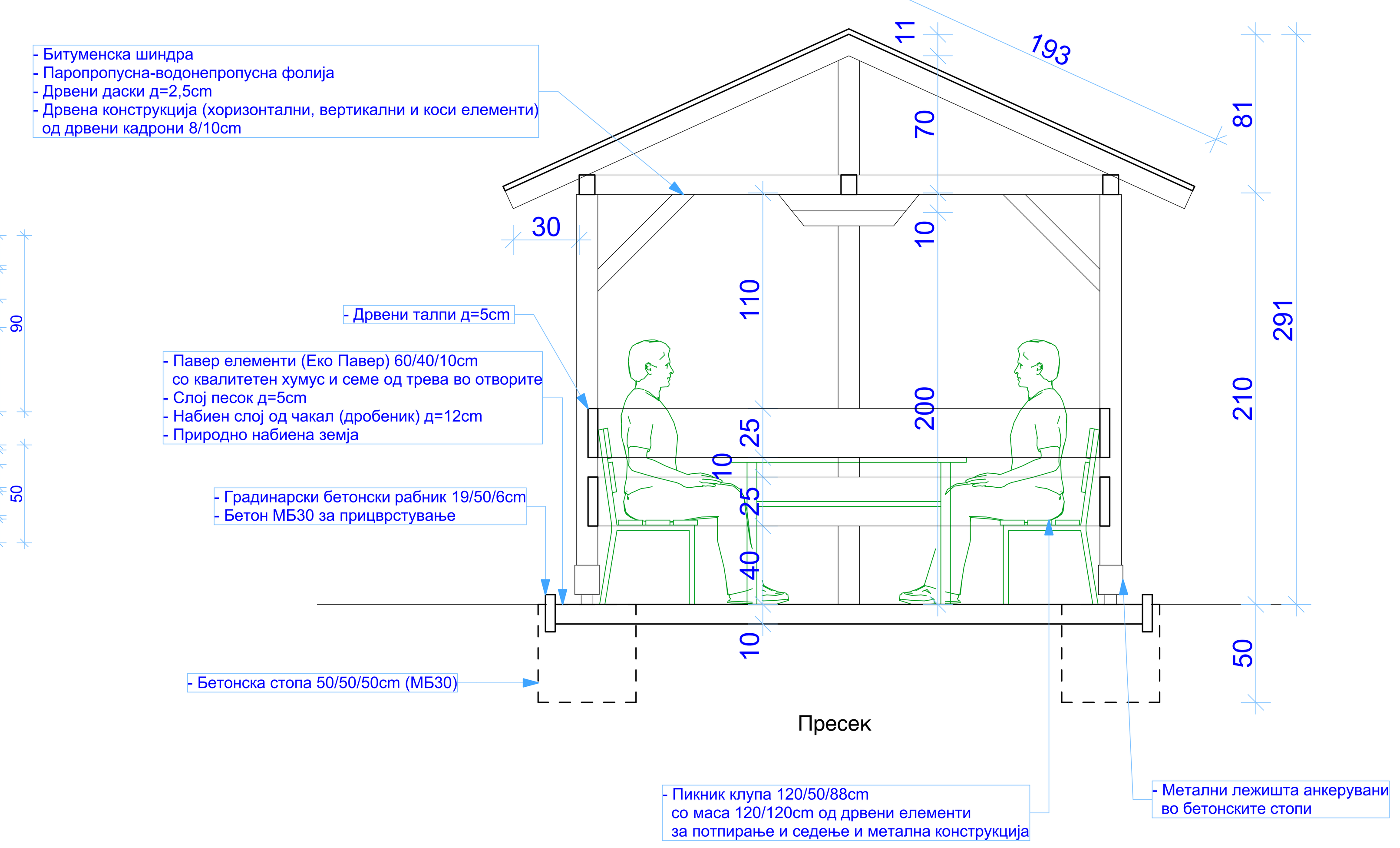

Пресек

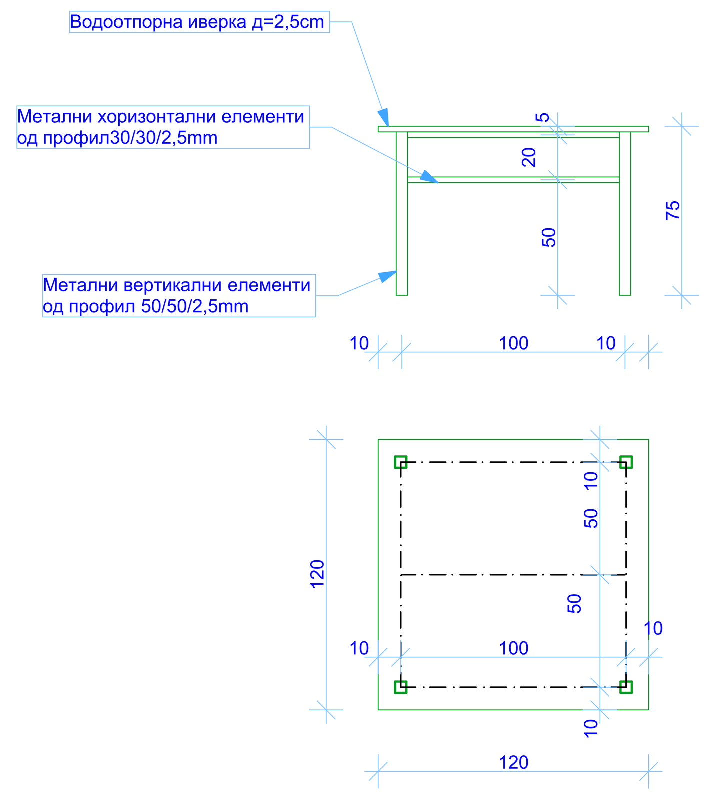

Спецификација на маса

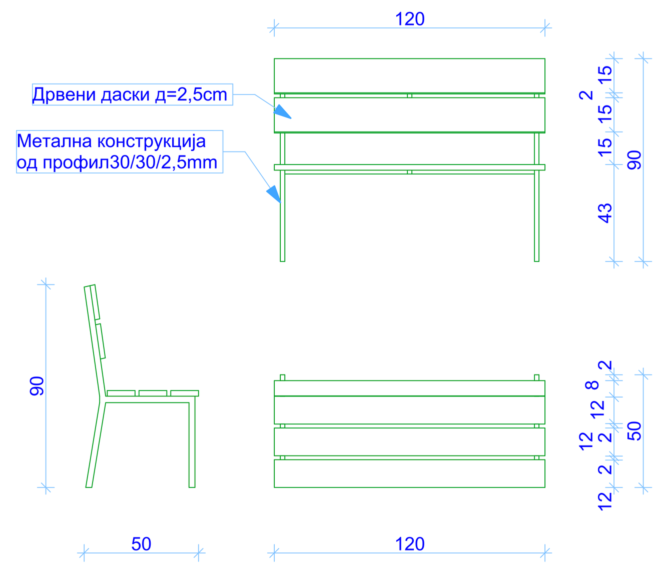

Спецификација на клупа

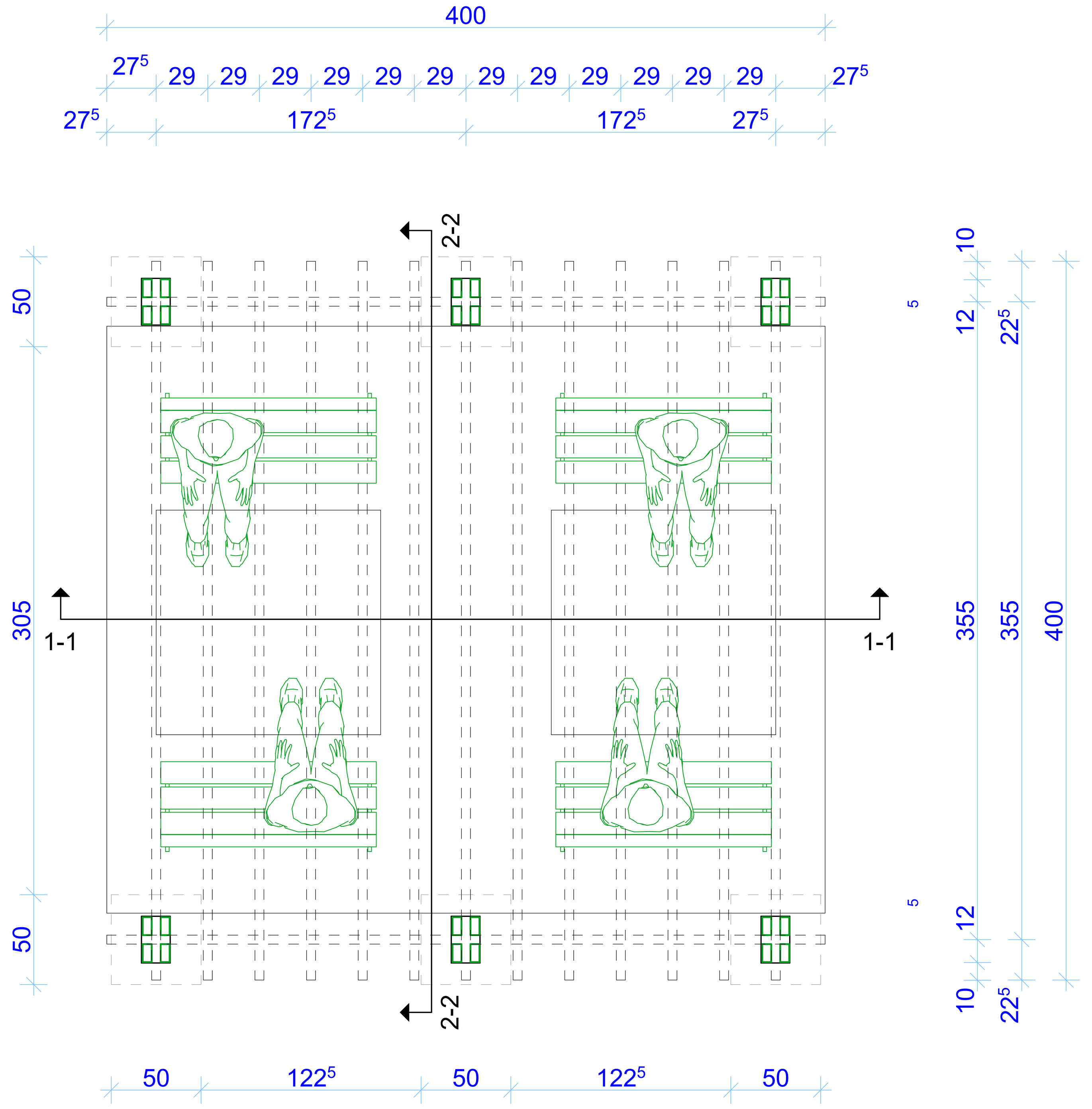

Основа со кровна конструкција

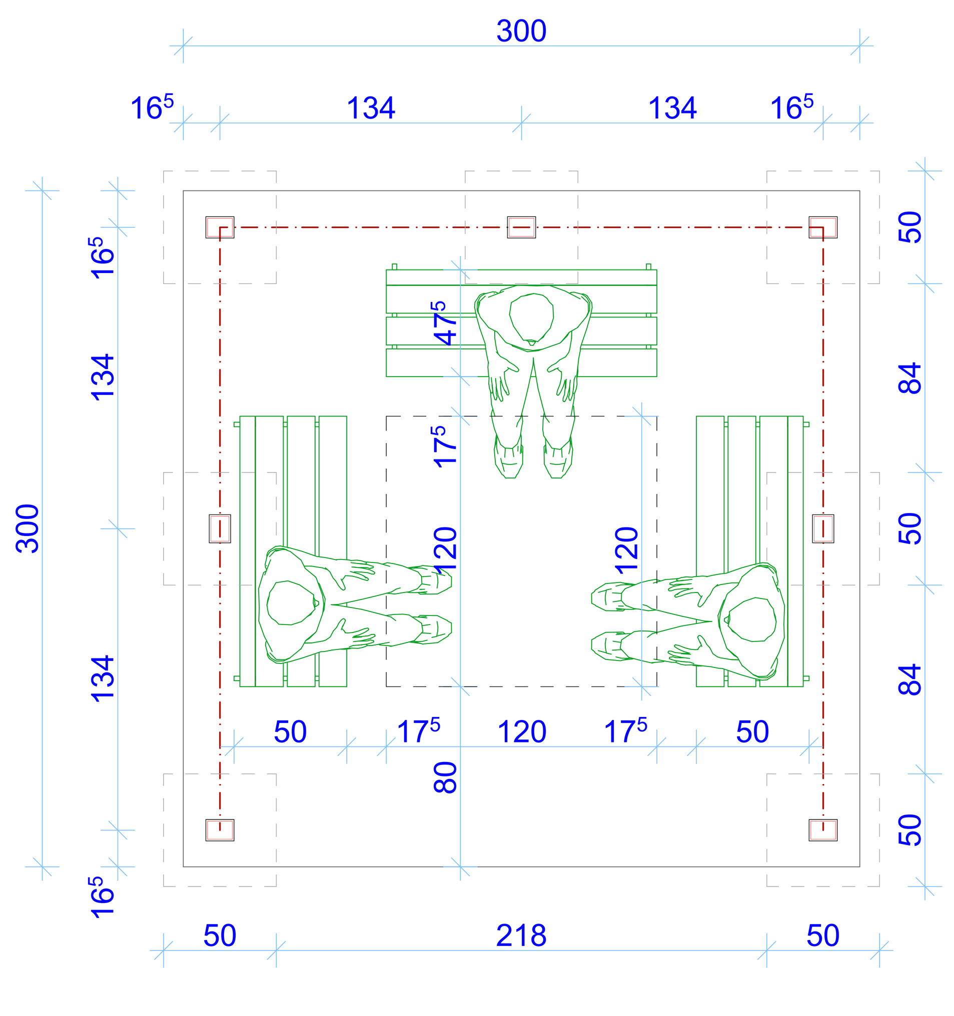

Основа

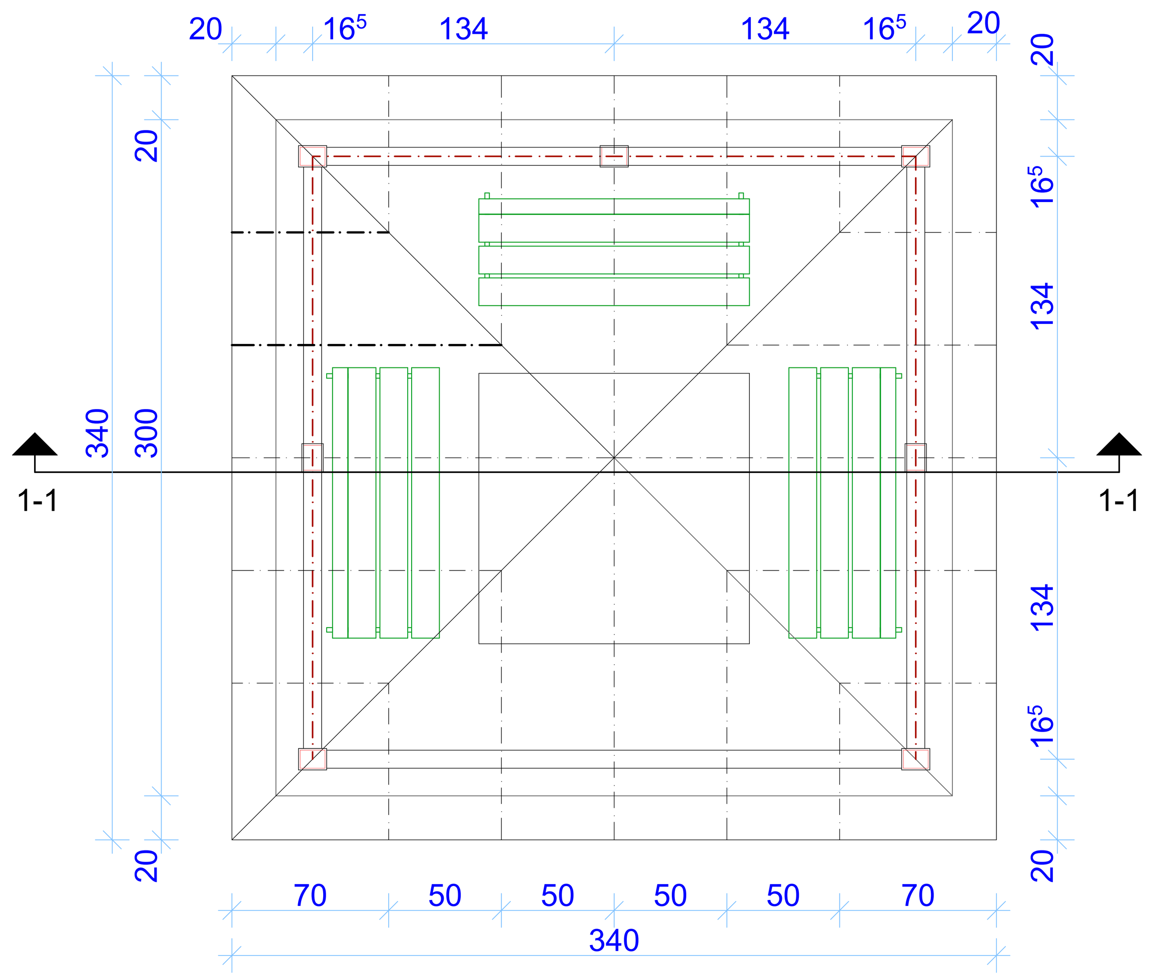

Основа со кровна конструкција

ПРОЕКТИРАНА СОСТОЈБА -

детал на летниковец-

E:\Zastita(03.12.2015)\MyDocuments\ЈП СТИПИОН 2011\logo.jpg	**Ј.П. "Стипион 2011"-ШТИП** ул.Васил Главинов 4Б штип	**ТЕХ.БРОЈ** 16/2023 **ДАТА:** Септември 2023
НАРАЧАТЕЛ: ОПШТИНА ШТИП	**ОВЛАСТЕН ПРОЕКТАНТ:** дипл.инж.арх. Викторија Атанасова	**Овластување** бр.1.1818
ЕЛАБОРАТ ЗА УРБАНА ОПРЕМА за детско игралиште на КП 4454/1 КО Штип 3 Општина Штип		
СОДРЖИНА: Проектирана состојба - **детал на летнковец** -	**ДИРЕКТОР:** Панче Стефановски	**лист бр.** 5
РАЗМЕР: Р=1:250		

ЕЛАБОРАТ ЗА ПОСТАВУВАЊЕ НА УРБАНА ОПРЕМА

ул: Пиринска
Општина Штип
на КП 4454/1
КО Штип 3, ОПШТИНА ШТИП

М = 1 : 250

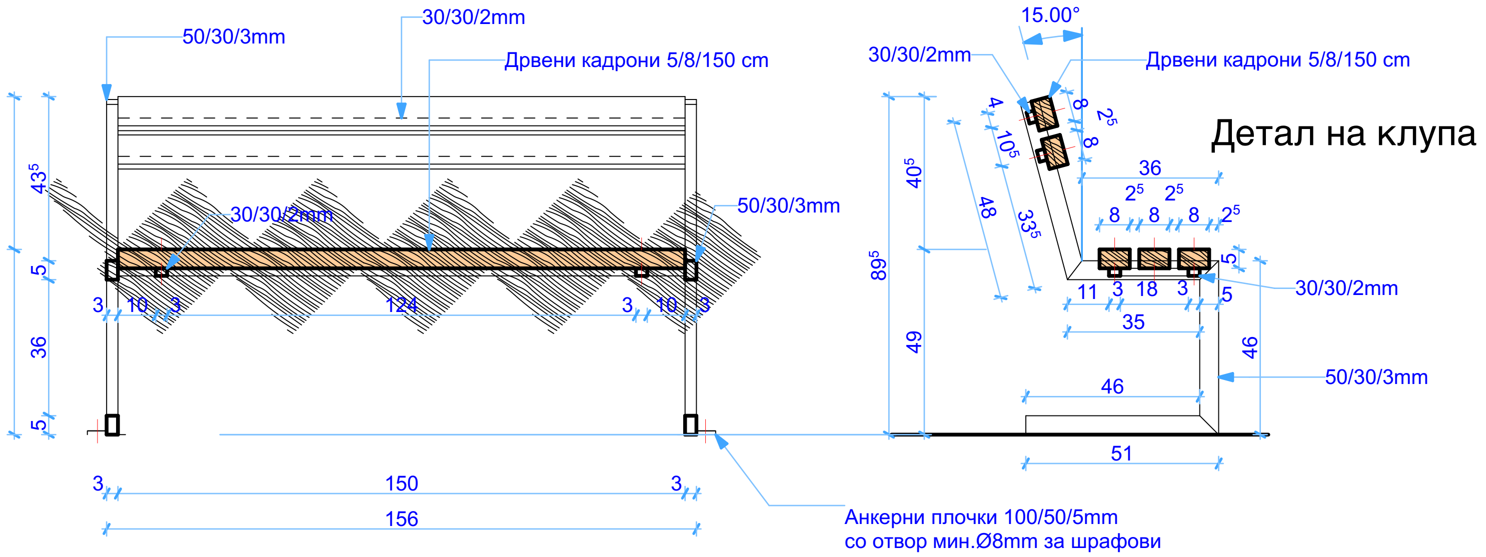

Обработката на дрвените елементи од оградата, како и дрвените и металните елементи од клупите е со еколошка основна боја и завршна емајл боја на водена база

ПРОЕКТИРАНА СОСТОЈБА

-детал на клупа -

C:\Zastita(03.12.2015)\MyDocuments\ЈП СТИПИОН 2011\logo.jpg	**Ј.П. "Стипион 2011"-ШТИП** ул.Васил Главинов 4Б штип	**ТЕХ.БРОЈ** 16/2023 **ДАТА:** Септември 2023
НАРАЧАТЕЛ: ОПШТИНА ШТИП	**ОВЛАСТЕН ПРОЕКТАНТ:** дипл.инж.арх. Викторија Атанасова	**Овластување** бр.1.1818
ЕЛАБОРАТ ЗА УРБАНА ОПРЕМА на КП 4454/1 КО Штип 3 Општина Штип		
СОДРЖИНА: Проектирана состојба - **ДЕТАЛ НА КЛУПА-**	**ДИРЕКТОР:** Панче Стефановски	**лист бр.** 6
РАЗМЕР: P=1:250		